energy efficient ventilation

www.ostberg.com

BFC 400 B3 ERP (50)/60HZ

Boxfan BFC

- Wentylator kanałowy z okrągłym podłączeniem.
- Wysokie wydatki i bardzo dobra efektywność.
- Wirnik z łopatkami pochylonymi do tyłu.
- Zewnętrzny silnik wirnika posiada bezobsługowe łożyska.
- Zintegrowane zapezpieczenie silnika.
- Puszka elektryczna posiada zabezpieczenie w klasie IP 54.
- Do regulacji prędkości służy transformator lub podłączony do urządzenia zewnętrzny regulator prędkości.
- Obudowa wentylatora jest wykonana z ocynkowanej stali.
- Wentylator służy do montażu go w systemie wentylacyjnym.
- Kiedy wentylator jest podłaczony do kanałow, może być zamontowany na zewnątrz lub w wilgotnym środowisku.
- Prosty montaż w każdej pozycji.

WYKRESY

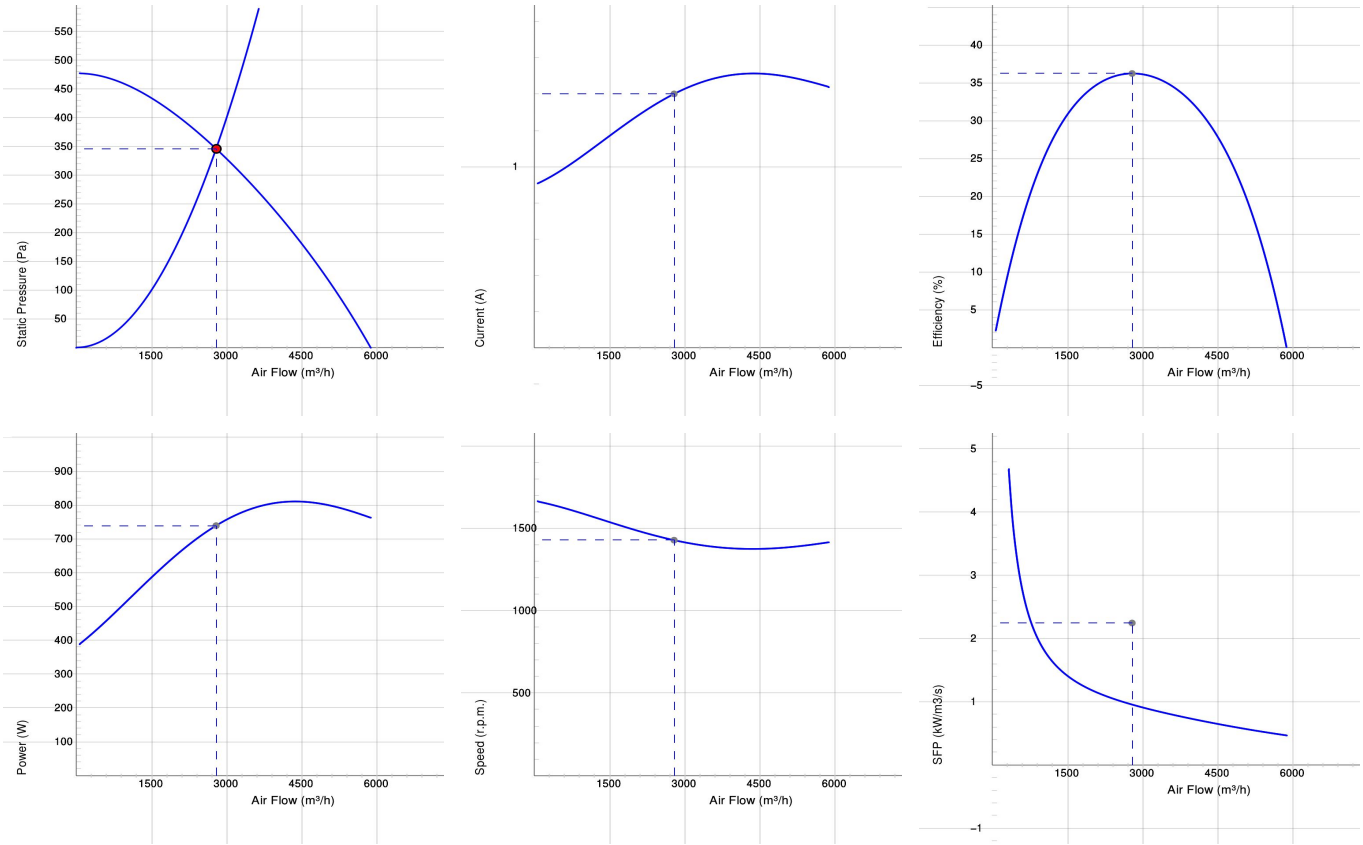

Work Point

Wydatek (m³/h)	Ciśnienie statyczne (Pa)	Moc (W)	Prędkość (r.p.m.)	Prąd (A)	Wydajność (%)	SFP (kW/m3/s)	Napięcie (V)
2786	346	739	1428	1.4	36.2	0.955	400

DANE AKUSTYCZNE

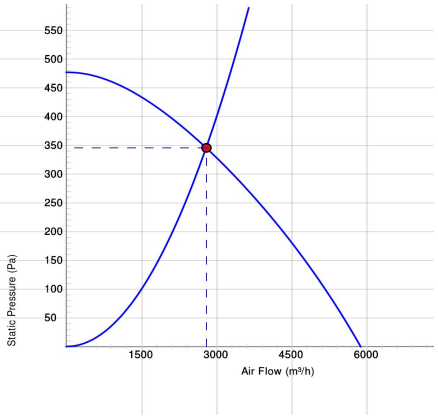

	Tot	63	125	250	500	1k	2k	4k	8k
Wlotowego LwA dB(A)	78	57	65	74	68	70	71	68	61
Wylotowego Lw dB(A)	80	69	72	72	69	73	72	69	62
Otoczenia Lw dB(A)	58	40	42	56	52	49	45	41	34
Otoczenia Lp dB (A) 3m	51	33	35	49	45	42	38	34	27

Work Point

Wydatek (m³/h)	Ciśnienie statyczne (Pa)	Moc (W)	Prędkość (r.p.m.)	Prąd (A)	Wydajność (%)	SFP (kW/m3/s)	Napięcie (V)
2786	346	739	1428	1.4	36.2	0.955	400

DANE TECHNICZNE

BFC 400 B3 ErP
7460404 50/(60)Hz

Parameter	Value	Unit
Napięcie	400	V
Napięcie delta	230	V
Faza	3	~
Częstotliwość	60	Hz
opcjonalna częstotliwość	50	Hz
Moc	811	W
Prąd	1.52	A
Prędkość	1380	r.p.m.
Maks. temperatura transportowane powietrze	60	° C
Poziom ciśnienia akustycznego w odl. 3 m	52	dB(A)
Waga	35	kg
Klasa ochrony, silnik	54	IP
Klasa izolacji obudowy, silnik	F	
Przyłącza kanałów	400 mm	mm
Maks. Wydatek	5868	m^3/h
Maks. Ciśnienie	483	Pa
Zakres napięcia	380-415	V

SCHEMAT POŁĄCZEŃ

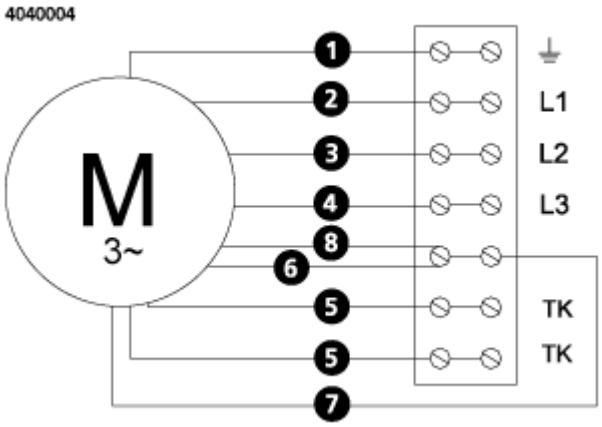

M = Fan Motor
M1 = Fan Motor
M2 = Fan Motor
M3 = Rotor Motor
1 = Yellow/Green
2 = Black
3 = Blue
4 = Brown
5 = White
6 = Orange
7 = Grey
8 = Red
9 = Green
10 = Violet
11 = Quick switch
12 = Yellow

WYMIARY

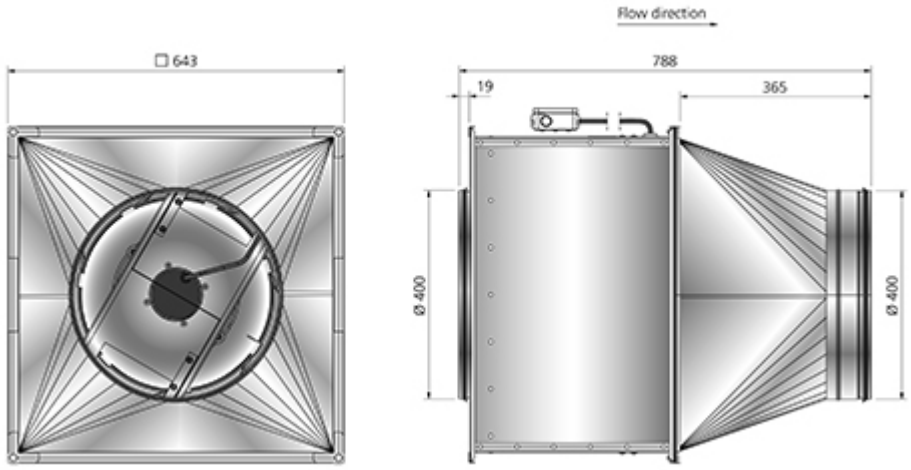

AKCESORIA

Akcesoria elektryczne

VRTT 2

VRDT 2

Akcesoria mechaniczne

MK 400

BSV 400